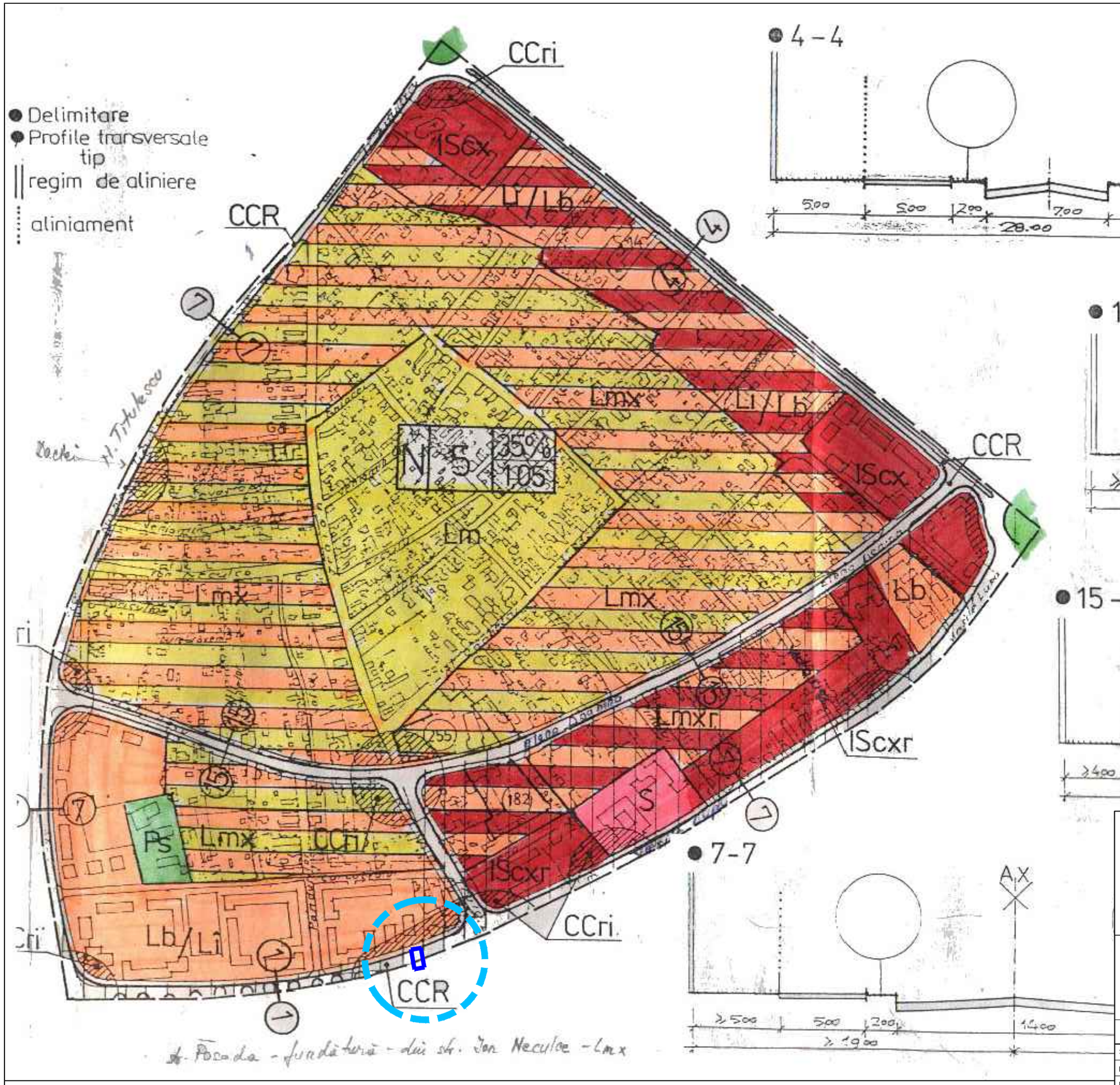

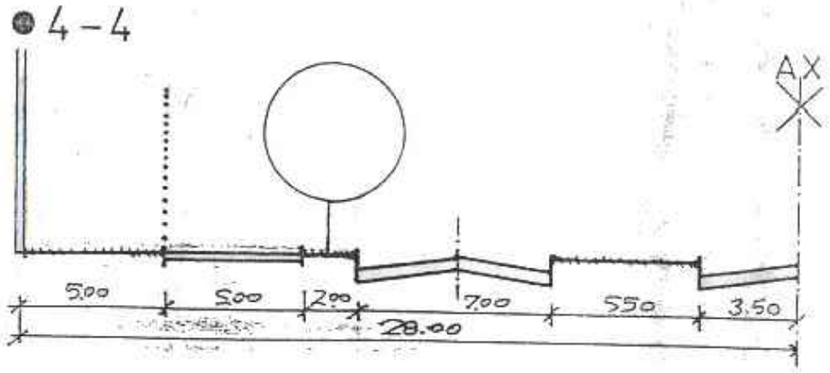

U.T.R.
N-5

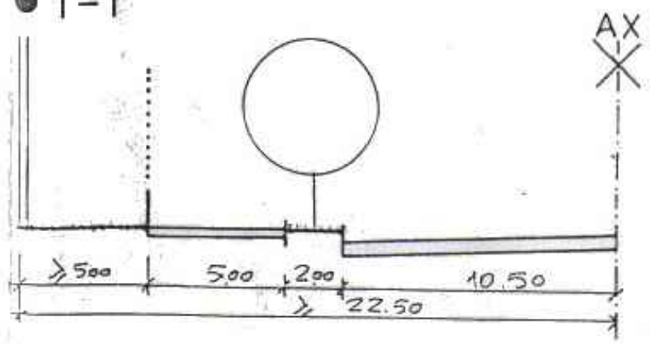

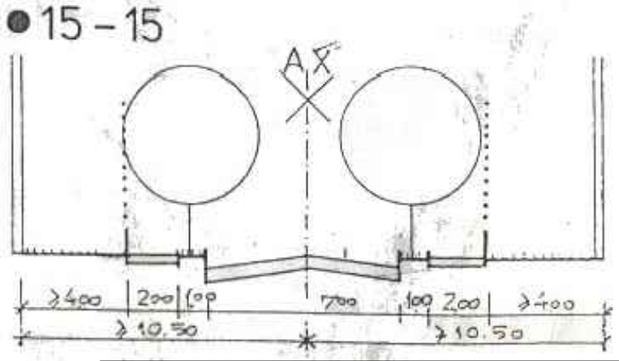

BiG arhigeo Telefon : 0722.588805 e-mail: arhi_geo@yahoo.com	NUMAR PROIECT 106 / 2018 FAZA PUZ IULIE.2018 SCARA 1:5000

DENUMIREA LUCRĂRII:

PUZ - SCHIMBARE DESTINATIE DIN ZONA CAI COMUNICATII RUTIERE IN ZONA INSITUTII SI SERVICII , MODIFICARE INDICATORI URBANISTICI SI REGIM ALINIERE SI ALINIAMENT-PENTRU CONSTRUIRE IMOBIL MULTIFUNCTIONAL

Amplasament: str. Gheorghe Grigore Cantacuzino, nr.134, Ploiești, Prahova

BENEFICIAR: **GECAST TECH INDUSTRY SRL**

SEF PROIECT	Arh. Bogdan Georgescu	TITLUL PLANSEI :
PROIECTAT	Arh. Bogdan Georgescu	**ÎNCADRAREA ÎN UTR N5**
DESENAT	Arh. Andone Alexandru	
VERIFICAT	Arh. Bogdan Georgescu	NR. PLANSA : A - 01.1